**pro otevírání brány dovnitř je nutno zajistit:**

- zda je konstrukce brány dostatečně robusní a panty dobře promazány
- zda je dodržen rozměr C (max.60mm pro otevření brány na 90°, max.50mm při otevření brány na 120°)

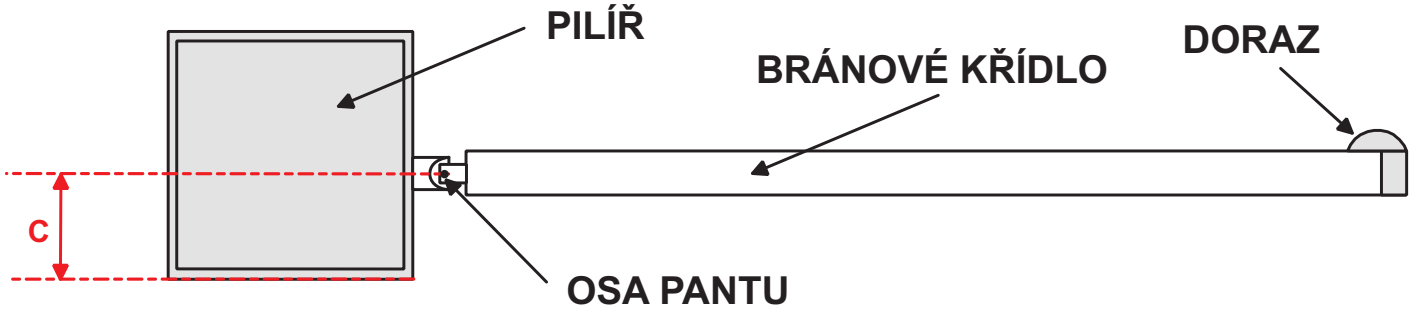


Tabulka 1

| TYP | ÚHEL OTEVŘENÍ | A mm | B mm | C mm | E mm |
|---|---|---|---|---|---|
| KRONO | 90° | 130 | 130 | max. 60 | 910 |
| | 120° | | 110 | max. 50 | |

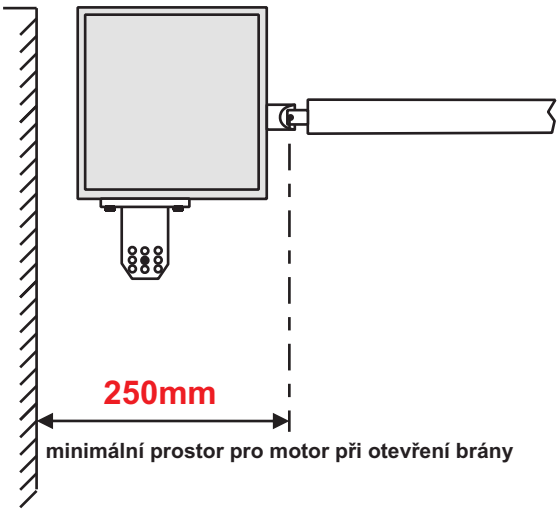


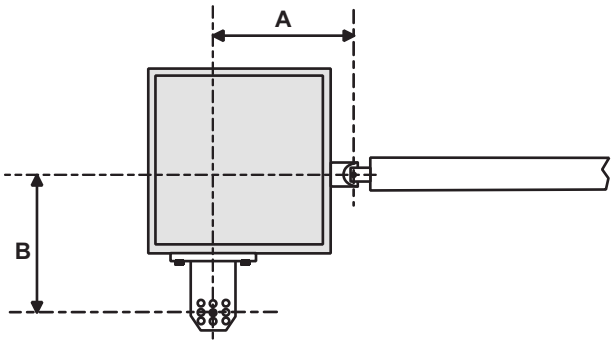


- Zadní úchyt připevnit při dodržení rozměrů A a B (viz tabulka1) mezi osu pantu a střední otvor úchytu, který slouží k namontování motoru s převodovkou.
- Zadní úchyt je opatřen řadou otvorů, které ulehčují montáž motoru s převodovkou, a dovolují úpravu úhlu otevření vrat.
- Podle pozice pantu na bránovém sloupku lze zadní úchyt prodloužit, příp. zkrátit.

**pro otevírání brány ven je nutno zajistit:**

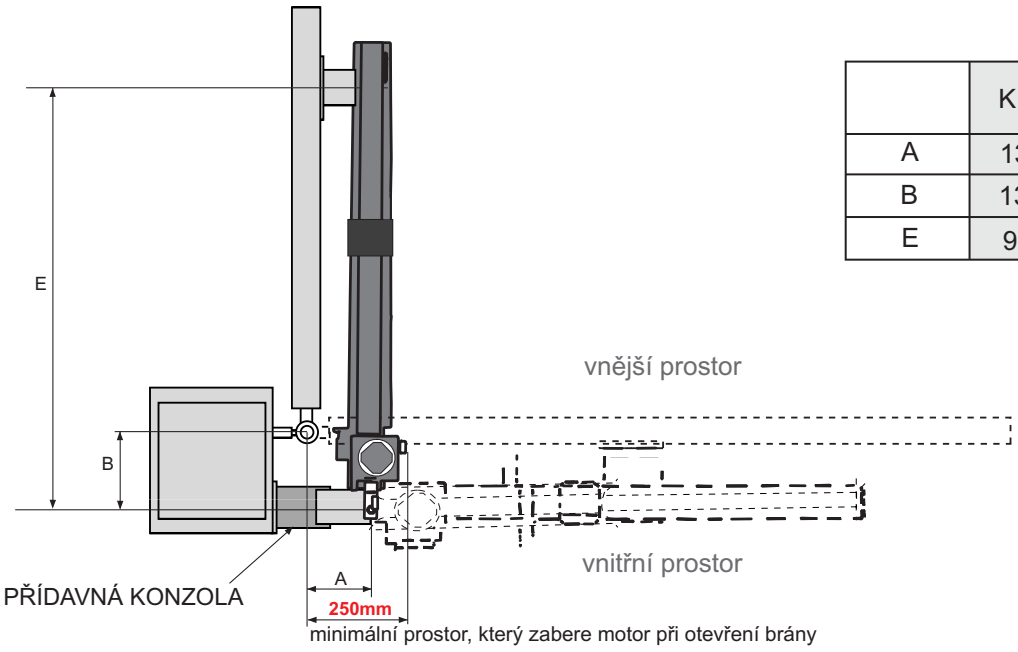


| | KRONO |
|---|---|
| A | 130mm |
| B | 130mm |
| E | 910mm |